rubi

# FICHE TECHNIQUE
# DATA SHEET

## RAS101V

**Description:**
- Ensemble de douche avec barre coulissante et douchette / Shower kit with column and sliding hand shower
- Porte-savon inclus / Soap bar holder included
- Buses anti-calcaire / Antiliming nozzles
- Curseur de douchette réversible / Reversible slider
- Douchette avec sélecteur de jets (4)

**Débit par composante / Flow rate per component:**
- 8 L/min (4 BAR) - 2.2 gpm (60 PSI)
- 6.6 L/min (4 BAR) - 1.75 gpm (60 PSI) ***
- 5.5 L/min (4 BAR) - 1.5 gpm (60 PSI) ***

**Finis disponibles / Available finish:**
- CC = Chrome

**Certification:**
- ASME A112.18.1/CSA B125.1

Intertek

*** Doit être précisé à la commande / Must be specified at order

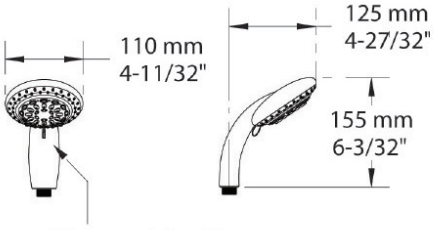


Sélecteur de jets (6).
Jet (6) selector.

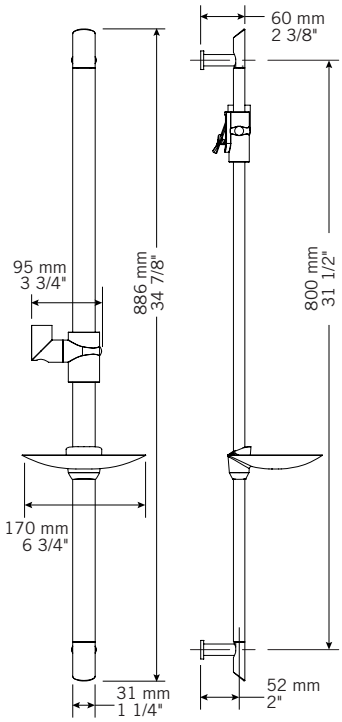


Spécifications sujettes à changements sans préavis / Specifications sunject to change without prior notice

# FICHE TECHNIQUE
# DATA SHEET

## RAS101V

Liste complète des pièces de votre robinet.
Complete parts list of your faucet.

**LISTE DES PIÈCES / PARTS LIST**

| NO. | DESCRIPTIONS |
|---|---|
| 01 | Douchette / Handshower |
| 02 | Flexible douchette / Handshower hose |
| 05 | Attache murale / Wall anchor |
| 06 | |
| 07 | Barre / Bar |
| 08 | Curseur manette / Slider |
| 09 | Porte savon / Soap dish |

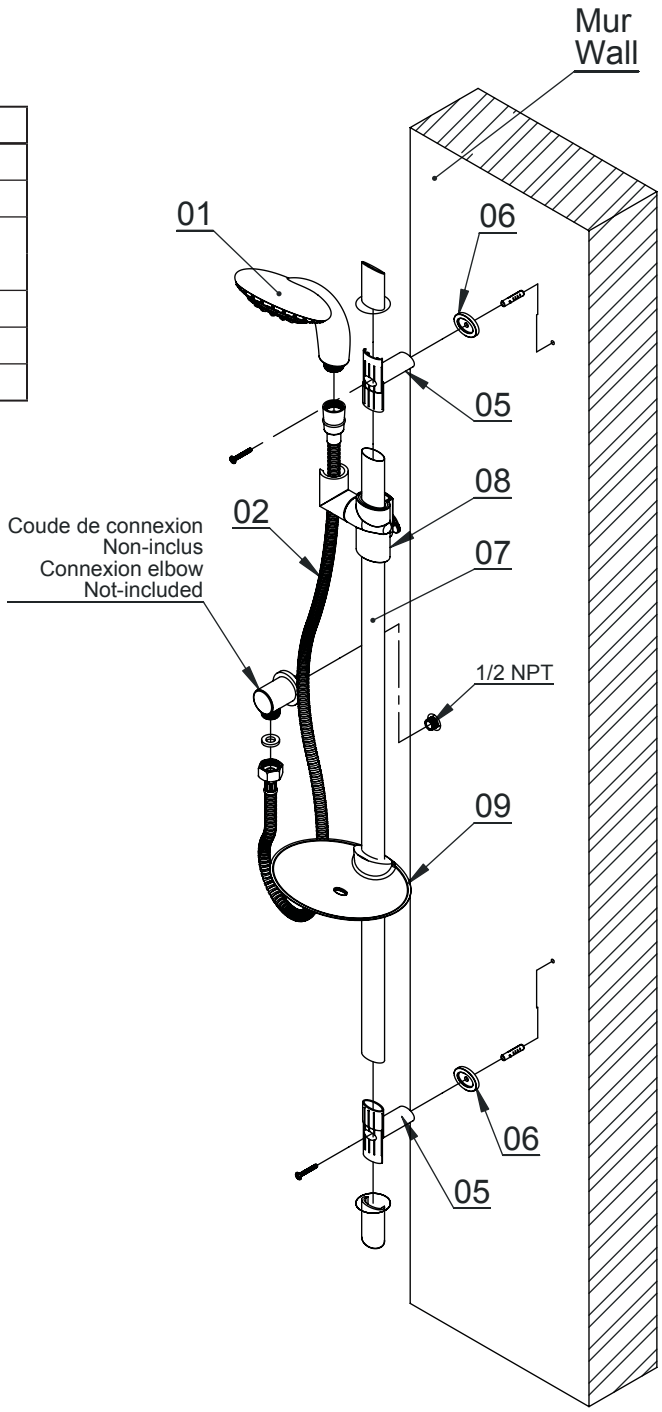


**GARANTIE**
La garantie sur les produits Rubi s'applique à tout défaut de fabrication ou au matériel. La garantie est valide pour le premier propriétaire du produit et celle-ci n'est pas transférable. Certaines modalités et conditions s'appliquent, référez-vous à la section Garantie de la liste de prix en vigueur.

**WARRANTY**
The warranty on Rubi products applies to any manufacturing defect or material. The warranty is valid for the first owner of the product and is not transferable. Terms and conditions apply, refer to the Warranty section of the current price list.