FICHE TECHNIQUE
DATA SHEET

RDCI81D2

Description:

- Robinet de cuisine monotrou / Single-hole kitchen faucet
- Douchette rétractable à 2 jets / Pull-down two-jets spray
- Flexible de douchette à pivot / Pivot handshower hose
- Bec pivotant 360° / 360° swivel spout
- Construction en laiton massif / Solid brass construction
- Cartouche de céramique / Ceramic cartridge
- Conception 100% canadienne / 100% canadian design

Débit / Flow rate:

- 8.3 L/min (4 BAR) - 2.2 gpm (60 PSI)
- 4.5 L/min (4 BAR) - 1.2 gpm (60 PSI) (**RDCI81D2-12**)

Finis disponibles / Available finish:

- CC = Chrome
- BK = Noir mat / Matte black
- WH = Blanc mat / Matte white
- OR = Or brossé / Brushed gold
- IX = Inox / Stainless steel
- GM = Gunmetal
- CR = Crème / Cream

Connection:

- 3/8'' compression

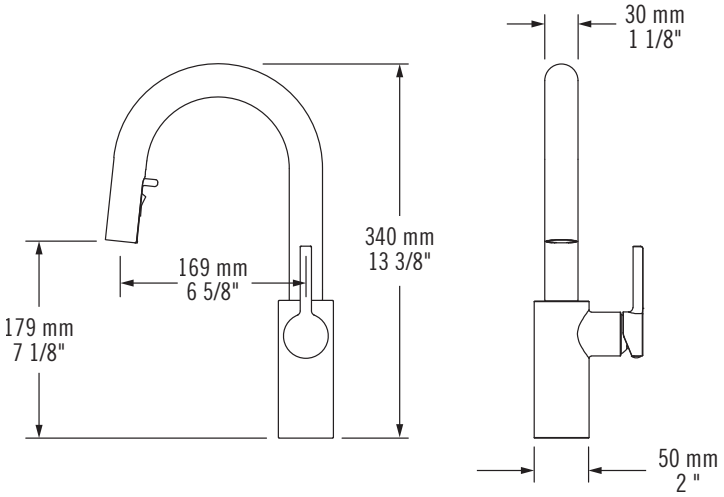

Notes:

rubi

La garantie sur les produits RUBI s'applique à tout défaut de fabrication ou au matériel. La garantie est valide pour le premier propriétaire du produit et celle-ci n'est pas transférable. Certaines modalités et conditions s'appliquent, référez vous à la section Garantie pour de plus amples informations : https://rubi.ca/fr-CA/garantie

The warranty on RUBI products applies to any manufacturing defects or material. The warranty is valid for the first owner of the product and is not transferable. Terms and conditions apply, refer to the Warranty section for more information : https://rubi.ca/en-CA/garanty

Image à titre indicative seulement / *Image for illustrative purpose only*

Spécifications sujettes à changements sans préavis / *Specifications subject to change without prior notice*

Doc. # TRDCI81D2-02 / 27-10-2026