FICHE TECHNIQUE
DATA SHEET

ARTO - RTO922BL

Description:

- Lavabo encastré sans trop plein / Drop-in wash basin without overflow.
- Fait d'agrégats naturels et synthétiques recouverts d'une couche de polyester super-résistant / Made of natural and synthetic composites protected with a layer of super resistant polyester.
- Finition sur 4 côtés / 4 sided finish.

Finis disponibles / Available finish:

- BL = blanc / white

AYEZ EN MAIN VOTRE PRODUIT AVANT DE FAIRE CONSTRUIRE VOTRE MEUBLE OU D'EN FAIRE L'INSTALLATION

BE SURE TO HAVE YOUR PRODUCT IN HAND BEFORE INSTALLING OR BUILDING YOUR FURNITURE

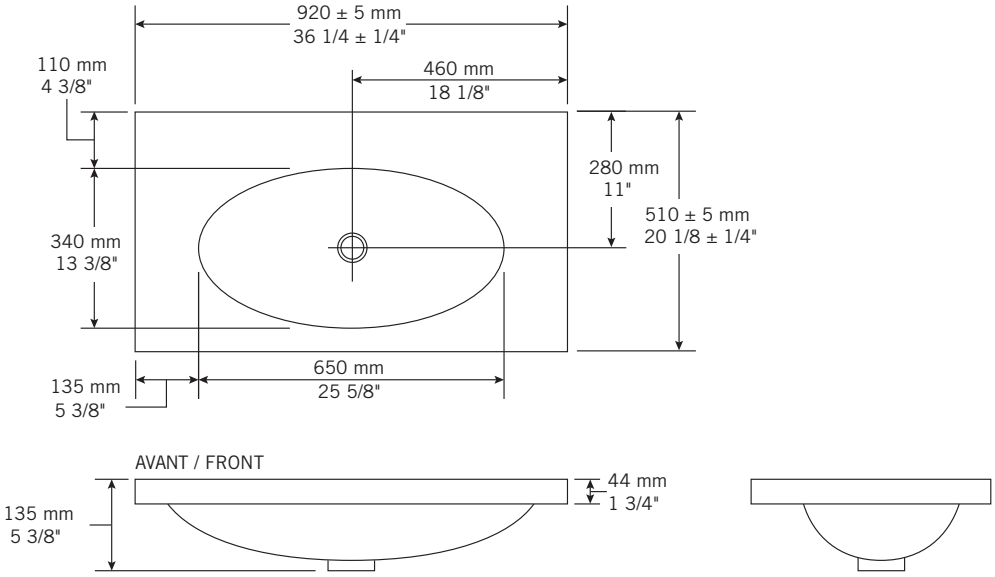

Les mesures peuvent varier. Rubi vous recommande de toujours avoir en main votre produit et de vérifier les mesures exactes avant d'en faire l'installation. Image à titre indicatif uniquement.
Specifications may vary. Rubi reminds you to always have your product in hand and check the exact measurements before you do the installation. Image for illustrative purposes only.

GARANTIE

La garantie sur les produits Rubi s'applique à tout défaut de fabrication ou au matériel. La garantie est valide pour le premier propriétaire du produit et celle-ci n'est pas transférable. Certaines modalités et conditions s'appliquent, référez-vous à la section Garantie pour de plus amples informations : https://rubi.ca/fr-CA/garantie

WARRANTY

The warranty on Rubi products applies to any manufacturing defect or material. The warranty is valid for the first owner of the product and is not transferable. Terms and conditions apply, refer to the Warranty section for more information: https://rubi.ca/en-CA/garanty