FICHE TECHNIQUE
DATA SHEET

ARTO - RTOL120LL

Description:
- Lingerie avec porte / Cabinets with door
- Ouverture de porte à droite / Hinges on the right

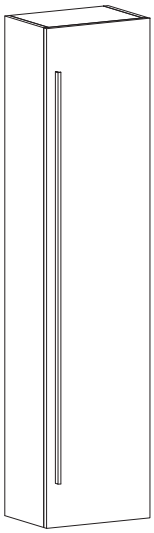

Finis disponibles / Available finish:
- BL = Blanc lustré / Lacquered white

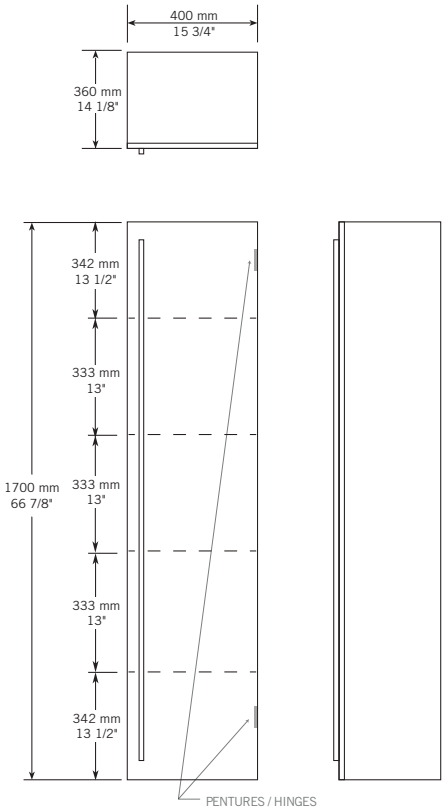

Les mesures peuvent varier. Rubi vous recommande de toujours avoir en main votre produit et de vérifier les mesures exactes avant d'en faire l'installation. Image à titre indicatif uniquement.
Specifications may vary. Rubi reminds you to always have your product in hand and check the exact measurements before you do the installation. Image for illustrative purposes only.

GARANTIE
La garantie sur les produits Rubi s'applique à tout défaut de fabrication ou au matériel. La garantie est valide pour le premier propriétaire du produit et celle-ci n'est pas transférable. Certaines modalités et conditions s'appliquent, référez-vous à la section Garantie de la liste de prix en vigueur.

WARRANTY
The warranty on Rubi products applies to any manufacturing defect or material. The warranty is valid for the first owner of the product and is not transferable.
Terms and conditions apply, refer to the Warranty section of the current price list.